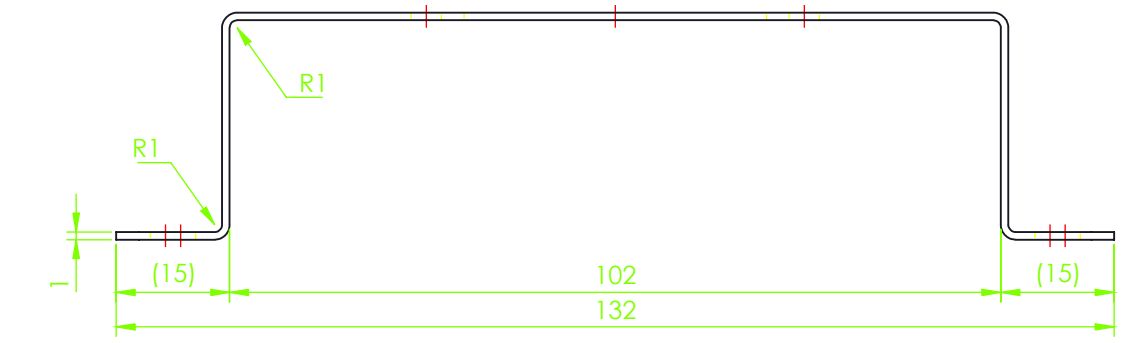

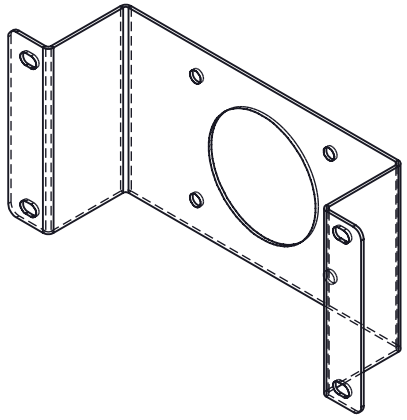

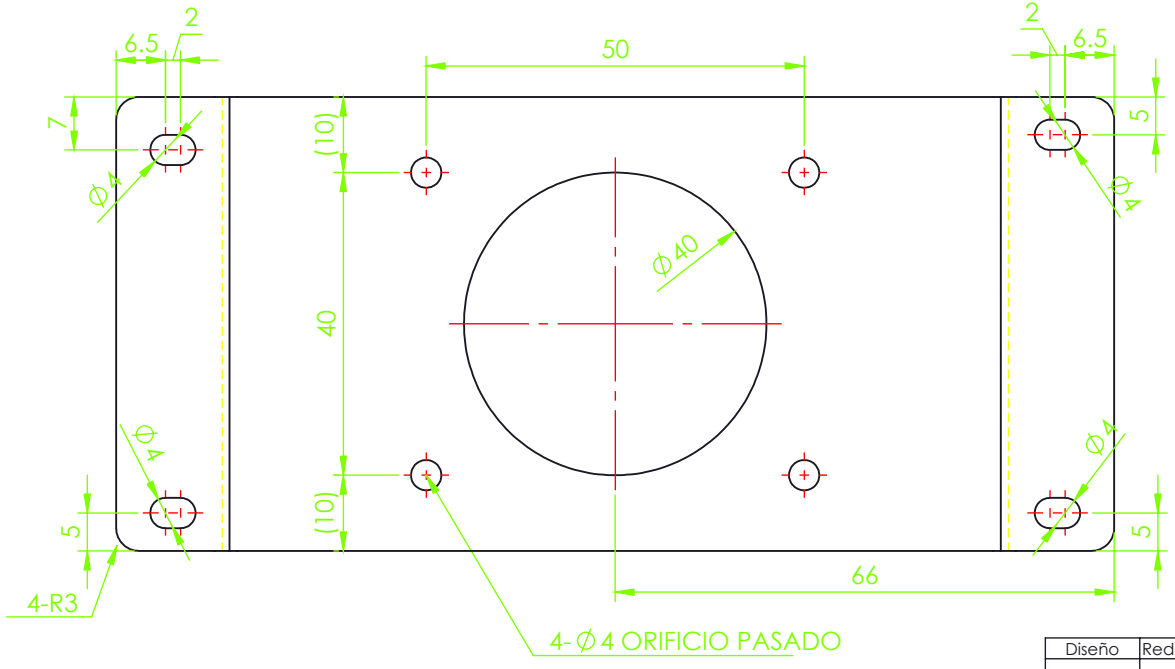

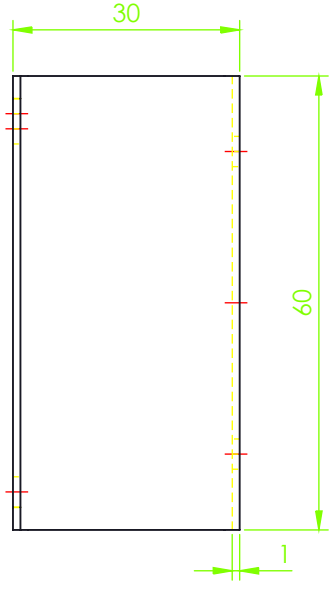

NOTAS - MATERIAL: SUS304 (Hairline) - UTILIZAR LAMINA CALIBRE 19

- Sin arañazos, rebabas, etc.

Diseño	Redactado	Aprobado	Proyecto	Bracket_Fan
Fecha de aprobado		Unidades mm		
Escala	1:1	Notación A4	No Dibujo	MP048-SS